女川原子力発電所１号機第１５回定期検査主要機器点検情報

Ｎｏ．２

１．件　名：　シュラウドにおけるひびの発見について

２．月　日：　平成１４年　９月２３日（月）（　発生　(発見)　確認　）

３．場　所：　原子炉建屋

４．設　備：　炉内構造物

原子炉圧力容器内に組み込まれていて，炉心の支持，炉内の冷却材流路の形成等の機能を持つ原子炉内の構造物。炉心隔壁（シュラウド）はその一つで，炉心部を構成する燃料集合体や制御棒を内部に収容する円筒状の構造物。

５．所　見：

・シュラウドについて，国（原子力安全・保安院）の指示に基づき水中カメラを用いて目視点検を実施したところ，シュラウドの中間部リング溶接線（Ｈ２溶接線）付近に１２箇所，および下部リング溶接線（Ｈ６ａ溶接線）付近に６１箇所のひびを発見しました。

・今後，超音波探傷検査[注1]によるひびの深さ測定などの詳細調査を行う予定です。
また，その結果を国に報告し，国の指導を受けながら，適切な対応をしてまいります。

６．その他：　９月２３日（月）ひびの発見および箇所数についてプレス実施
９月２６日（木）ひびの詳細確認結果についてプレス実施

注１：超音波探傷検査
構造物の内部にある欠陥検出における非破壊試験法の一つで，Ｘ線検査と並ぶ代表的な欠陥検査法である。
超音波が構造物の内部を伝搬し，欠陥に当たって跳ね返ってくる反響を観察することにより，欠陥の形態，形状，寸法を調べる。

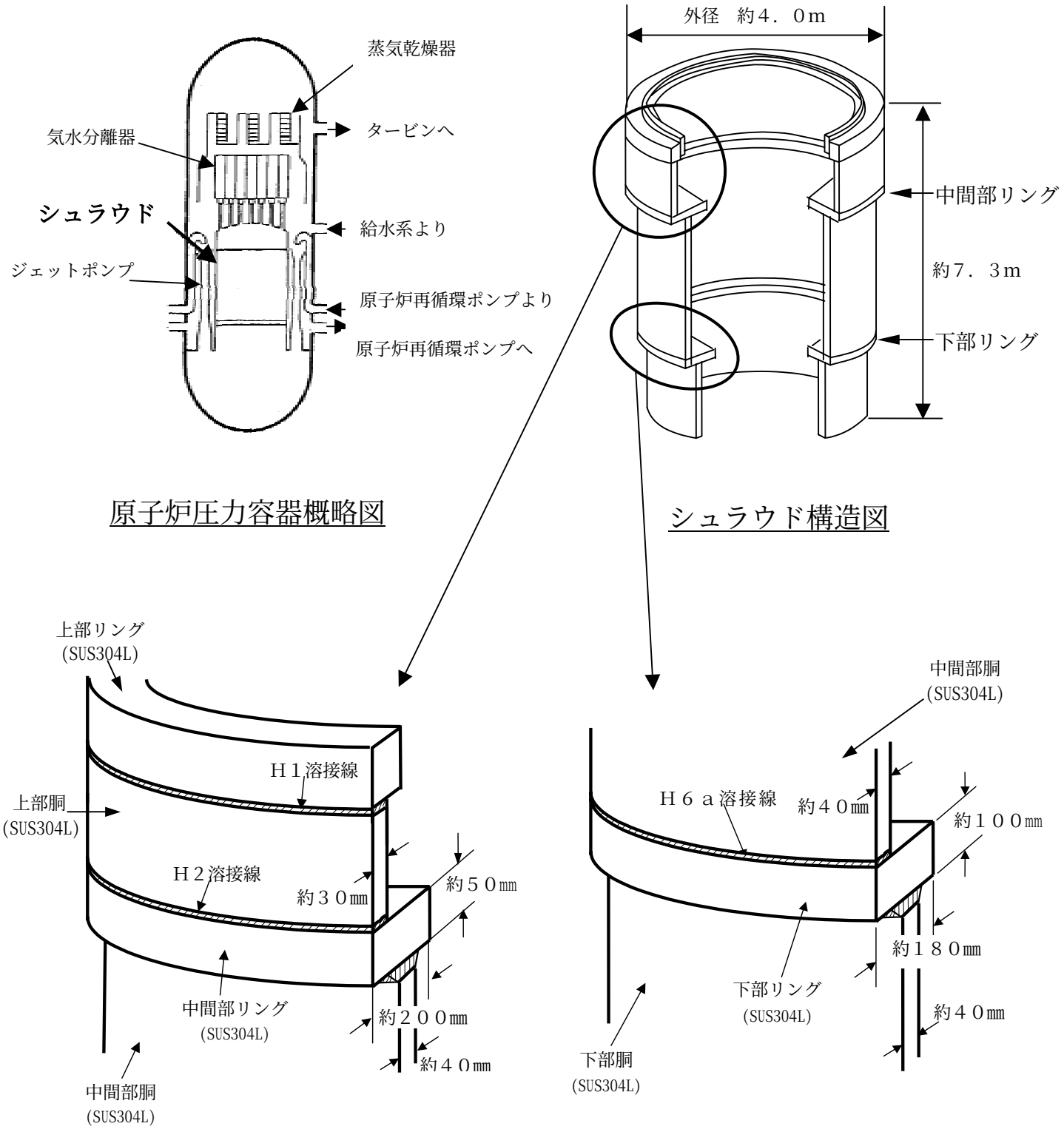

（注）SUS304L：低炭素ステンレス鋼

女川原子力発電所１号機　シュラウド全体概略図

シュラウド目視点検記録

プラント名	東北電力株式会社 女川原子力発電所第１号機
溶接部番号	H2
点検箇所	上部胴と中間部リング溶接部

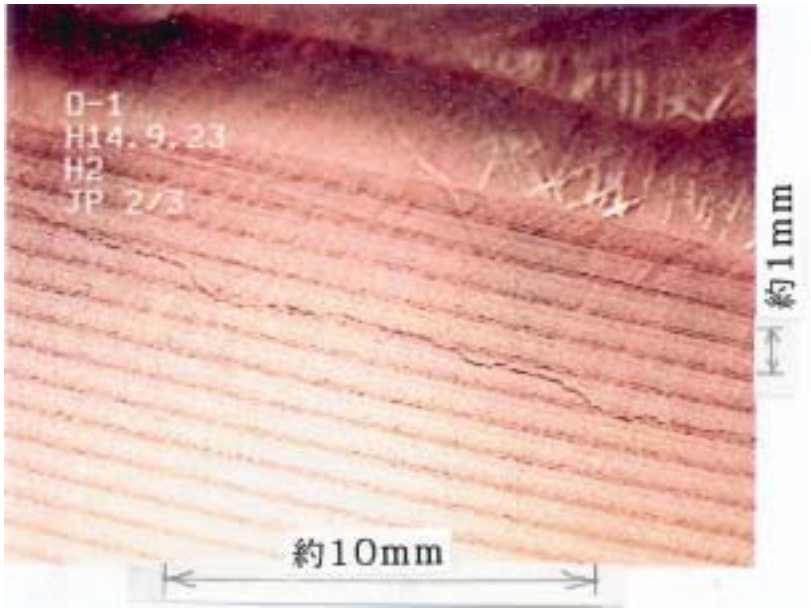

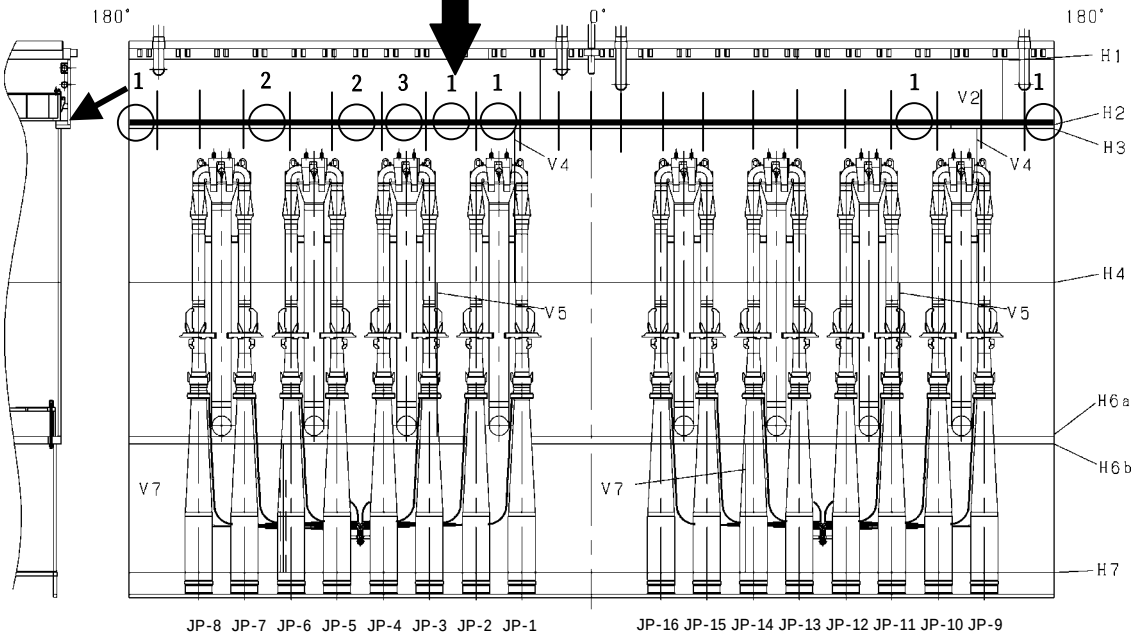

凡例 数字：ひびが確認された箇所数

○：点検実施位置

シュラウド目視点検記録

プラント名	東北電力株式会社 女川原子力発電所第１号機
溶接部番号	H6a
点検箇所	中間部胴と下部リング溶接部

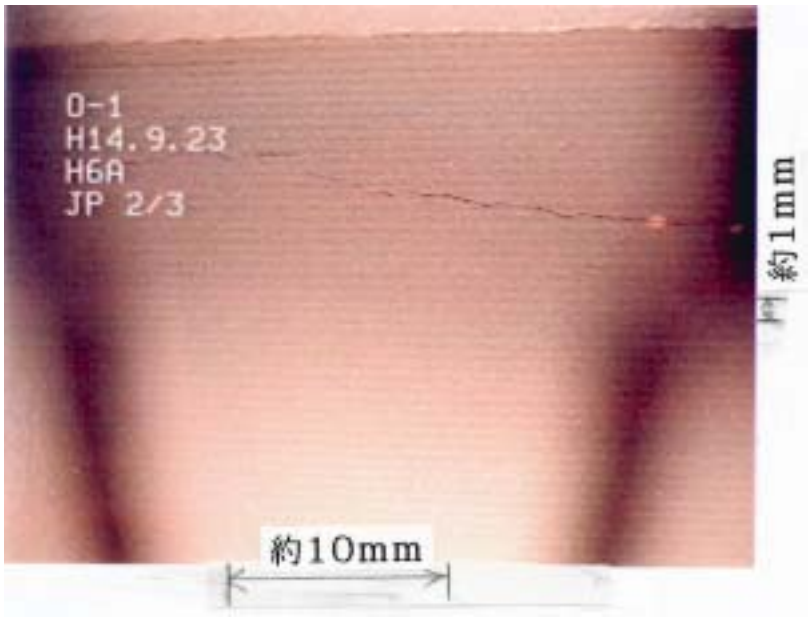

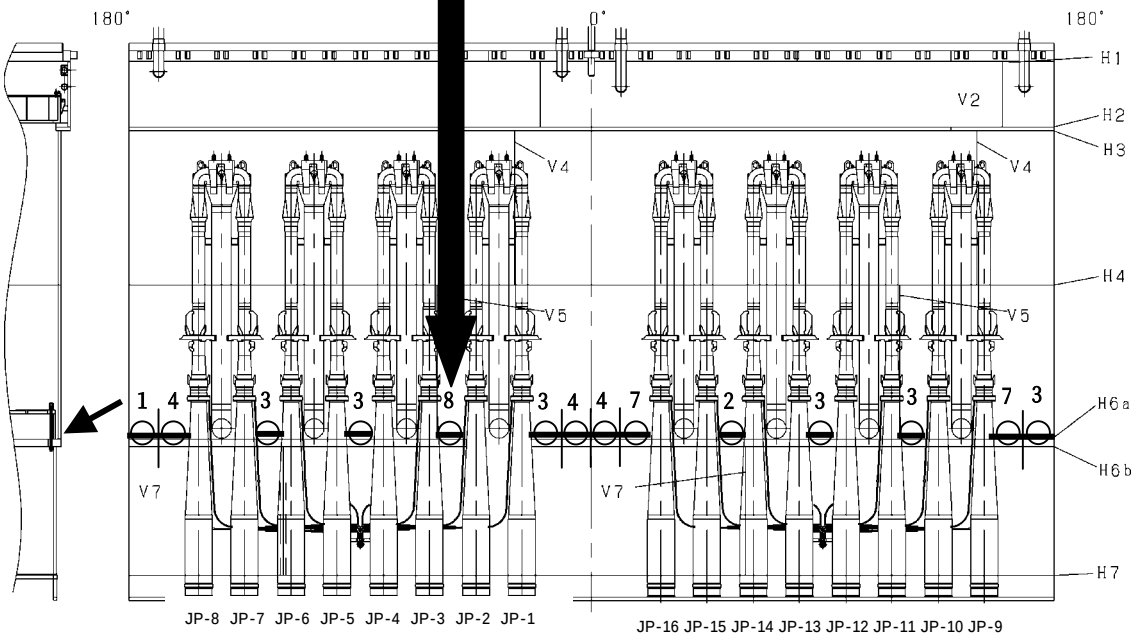

凡例
数字 ：ひびが確認された箇所数
○ ：点検実施位置