女川原子力発電所における津波に対する安全対策のイメージ

添付資料

1．経済産業大臣指示文書に基づく緊急安全対策（短期対策）

(1) 緊急時対応のための機器および設備の点検
(2) 緊急時対応計画の点検および訓練の実施
(3) 緊急時の電源確保
　・高圧電源車からの電源供給による蓄電池の枯渇防止【①】
(4) 緊急時の最終的な除熱機能の確保
　・消防車による水補給による水源の確保【②】
　・高圧電源車からの補給水ポンプ（復水移送ポンプ、ろ過水ポンプ）への電源供給および消防車による原子炉への代替注水【③】
　・交流電源喪失時における格納容器ベント機能【④】
(5) 緊急時の使用済燃料プールの冷却確保
　・高圧電源車からの補給水ポンプ（燃料プール補給水ポンプ、復水移送ポンプ、ろ過水ポンプ）への電源供給および消防車による使用済燃料プールへの代替注水【⑤】
(6) 構造等を踏まえた当面必要となる対策
　・建屋地上階外扉や配管貫通部の健全性の確認

2．更なる安全性向上のための対応計画

(1) 緊急時の電源確保
　・非常用ディーゼル発電機からの電源供給を代替が可能な大容量電源装置の配備【中長期対策A】
　・既設の非常用ディーゼル発電機と同等の性能を有する常設の非常用発電機の配備【中長期対策A】
　（原子炉および使用済燃料プールの冷却をするための大容量ポンプ等の運転が可能）
(2) 冷却機能の確保
　・海水ポンプ用モータの洗浄・乾燥のための資機材の配備【中長期対策B】
　・海水ポンプ用モータの予備品の確保【中長期対策C】
　・海水ポンプの代替ポンプの配備【中長期対策D】
　・原子炉および使用済燃料プールの代替注水用ポンプの配備【中長期対策E】
(3) 津波による浸水防止対策
　・建屋の扉水密性向上【中長期対策F】
　・防潮堤・防潮壁の設置【中長期対策G】

高圧電源車
【①】

大容量電源装置
【中長期対策A】

（置き換え）

常設の非常用発電機の配備
【中長期対策A】

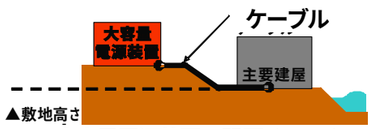

大容量電源装置の設置イメージ

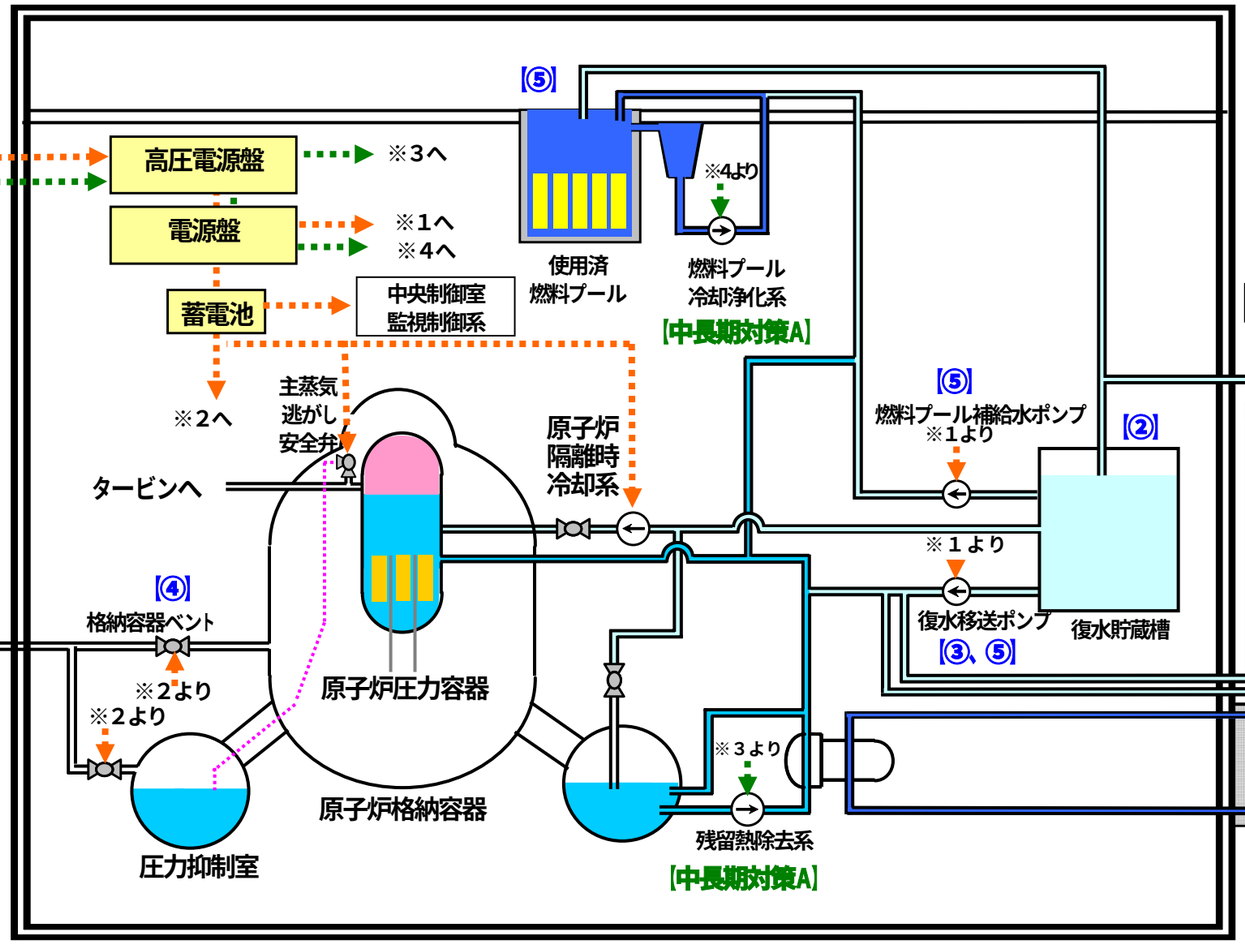

中長期対策【F】

建屋外扉の水密化などの実施

中長期対策【G】

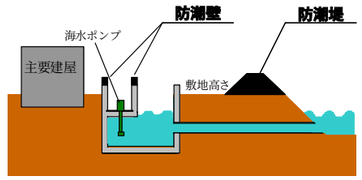

防潮堤などの設置（イメージ）

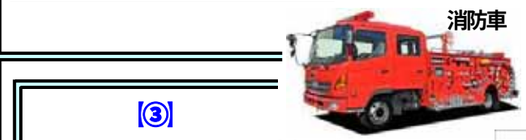

消防車

【③】
※1より
ろ過水ポンプ
【③、⑤】
ろ過水タンク

可搬式ポンプ
中長期対策【E】

防火水槽
海水 等

【中長期対策A】
原子炉補機冷却海水系
※3より
※3より
海水ポンプ用
モータ
原子炉補機
冷却系
【中長期対策A】
海

【中長期対策C】

・モータの洗浄・乾燥のための資機材の配備【中長期対策B】
・可搬式ポンプ等で代替　【中長期対策D】