女川原子力発電所２号機　作業員の微量な放射性物質の体内への取り込みに係る現場状況図

参考２

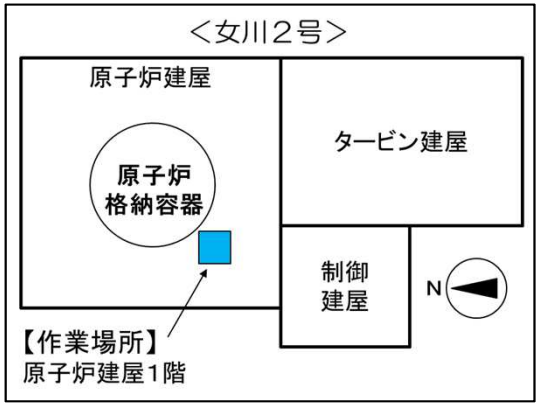

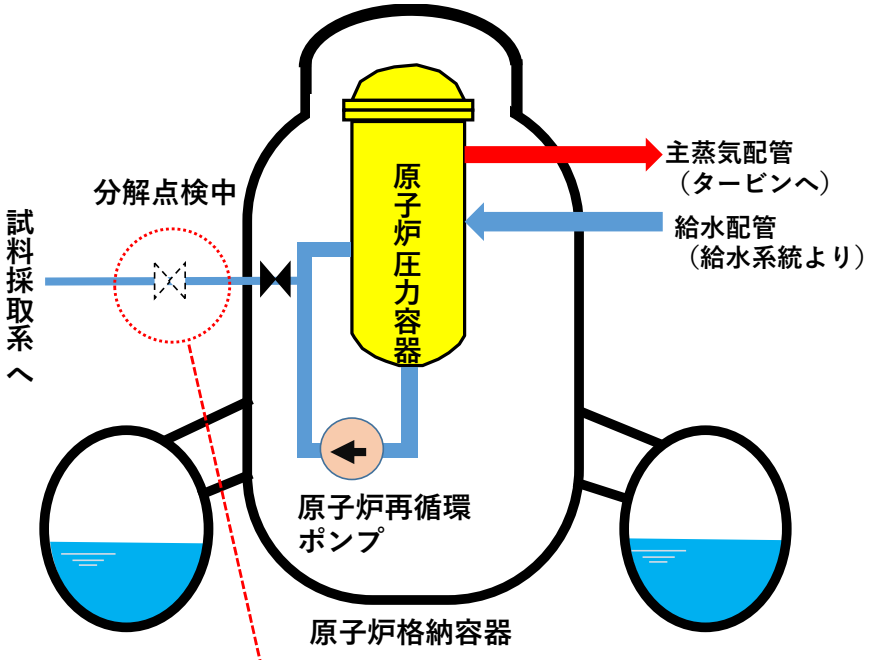

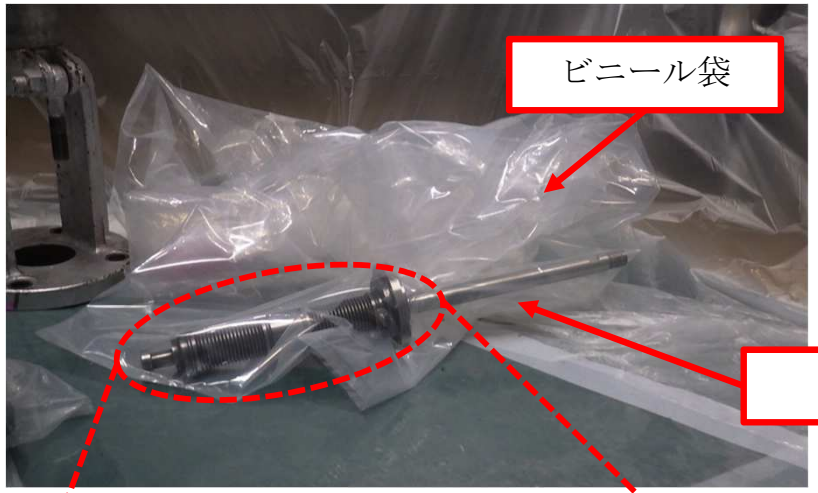
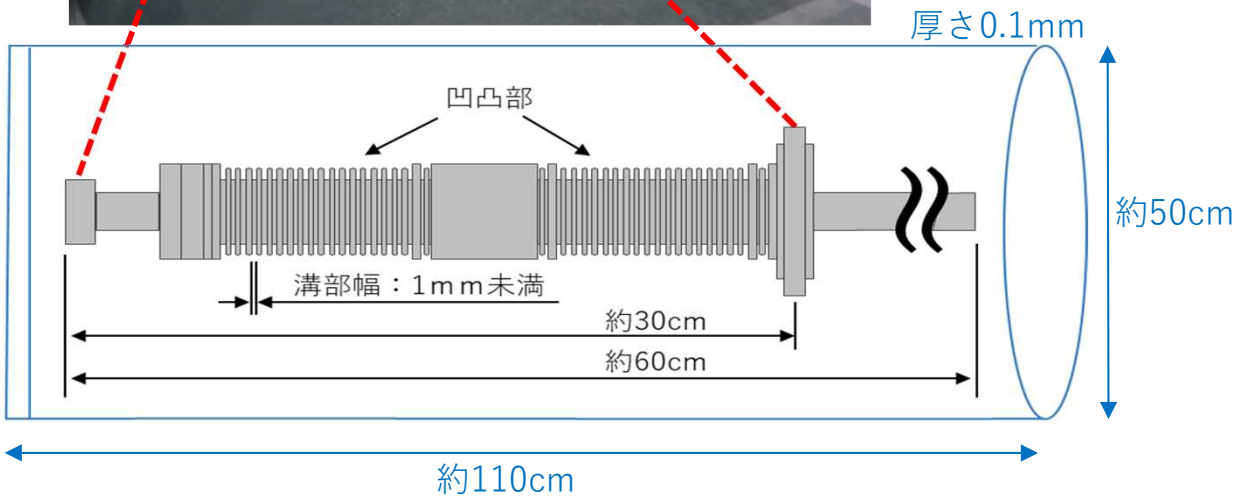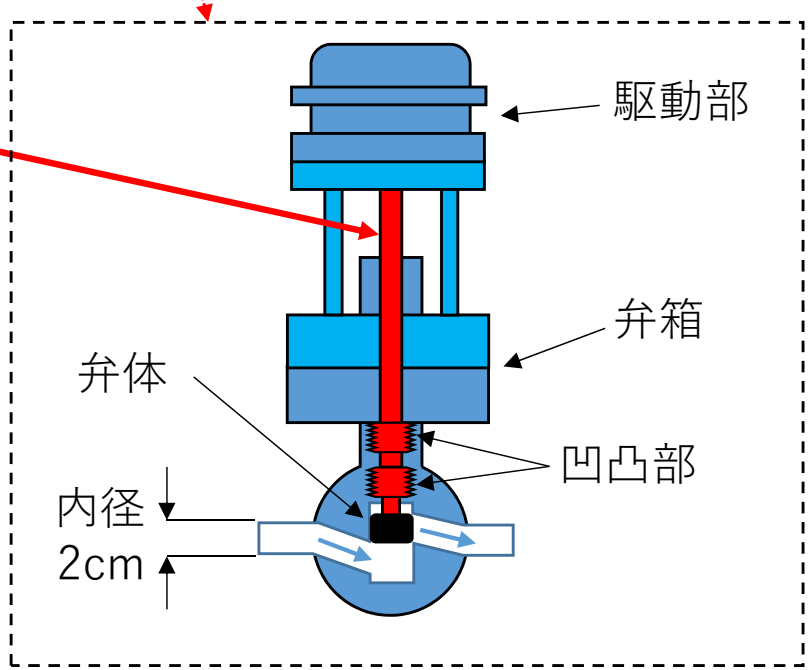
弁棒